Ideal Standard

Meuble

Tesi

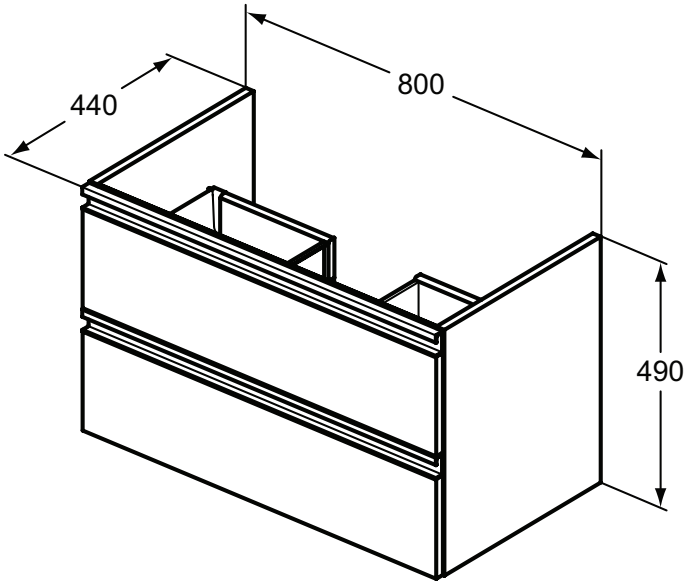

Réf. : **T0051VI**

Meuble 2 tiroirs

Meuble suspendu Tesi livré monté, 2 tiroirs, Bois naturel. Structure et avant de tiroir en panneau de particules 18 mm. Finition extérieure mélaminé. Finition intérieure mélaminé du même colori que la finition extérieure. Poignée en aluminium peint parcourant la longueur du tiroir. 2 tiroirs équipés d'un ralentisseur pour une fermeture douce. Vidage gain de place à commander séparément (réf. J428467).

Couleur : VI - Bois naturel

Plus de détails sur le produit :

Type :	Meubles sous lavabo
Montage :	Suspendu
Poids net (kg) :	24.00
Hauteur (mm) :	490
Largeur (mm) :	800
Profondeur (mm) :	440
Forme :	Rectangulaire

Ideal Standard France - Showroom Paris
165 av. du Bois de la Pie, 95940 Roissy CDG Cedex, France - Tél : 01 49 38 28 00
E-mail : sav.idealstandard@idealstandard.com (demandes techniques) /
fr-fax-offre-de-prix@idealstandard.com (demandes commerciales) - Site internet : www.idealstandard.fr