Ideal Standard

Meuble

Tonic II

Ideal Standard

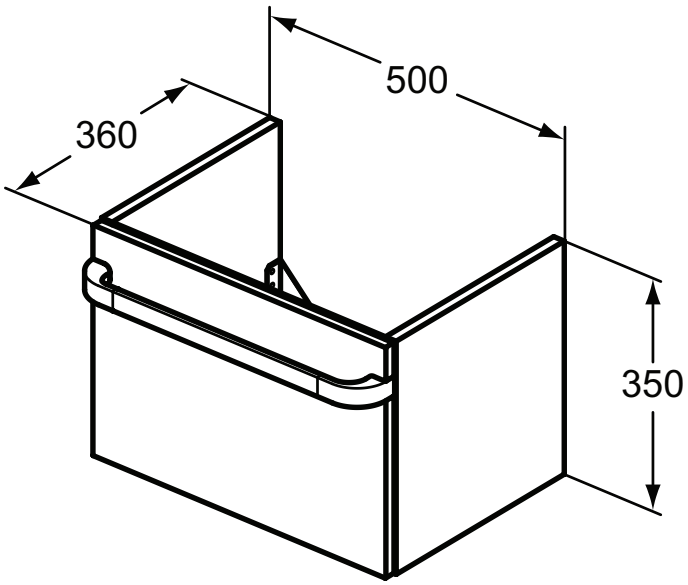

Réf. : **R4301FE**

Meuble sous lavabo 500 mm

Tonic II, meuble sous lavabo 500 mm, Chêne grisé. Meuble suspendu. Livré monté. Structure en panneau de particules ép. 18 mm hydrofuge (Idropan V-100). Face frontale en MDF ép. 19 mm pour les finitions laquées brillantes blanc,. voile de gris, sablon et en panneau de particules pour les finitions mélaminées. chêne cérusé et chêne grisé. 1 tiroir équipé d'un ralentisseur pour une fermeture douce avec surface antidérapante sur le fond du tiroir. 1 séparateur blanc et 2 boîtes de rangement transparentes avec couvercle. 1 lumière sensitive LED IP44 à l'intérieur du tiroir : s'allume à l'ouverture. Poignée design en métal vendue séparément. 3 coloris au choix : blanc brillant, chrome, ou sable ombré mat. 1 poignée 500 mm requise pour ce modèle. Meuble gain de place : 360 mm de profondeur seulement.

Couleur : FE - Chêne grisé

Caractéristiques :
· Gain de place

Plus de détails sur le produit :

Type :	Meubles sous lavabo
Montage :	Suspendu
Poids net (kg) :	12.00
Matériau :	MDF laqué
Hauteur (mm) :	350
Largeur (mm) :	500
Profondeur (mm) :	360
Forme :	Rectangulaire

Ideal Standard France - Showroom Paris
165 av. du Bois de la Pie, 95940 Roissy CDG Cedex, France - Tél : 01 49 38 28 00
E-mail : sav.idealstandard@idealstandard.com (demandes techniques) /
fr-fax-offre-de-prix@idealstandard.com (demandes commerciales) - Site internet : www.idealstandard.fr