Robinetterie

Ambre C

PORCHER

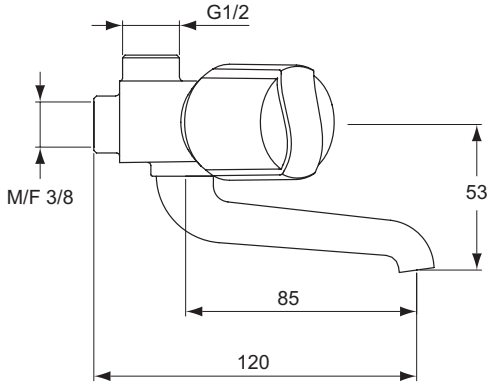

Réf. : **D2049AA**

Mélangeur bain-douche mural

Ambre C, mélangeur bain-douche mural, Chrome. Inverseur à retour automatique. Sortie de douche ½" par le dessous avec clapet anti-retour intégré. Tête ½" à disques céramique ½ tour, réf. A963400NU. ou Tête ½" à clapet guidé, réf. D99H060NU. Sans colonnette F 12/17. Entraxe 80 mm. Projection 120 mm.

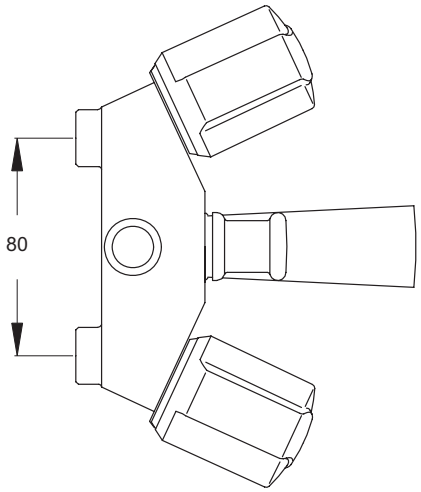

Couleur : AA - Chrome

Plus de détails sur le produit :

Type :	Robinetterie bain-douche
Montage :	Fixation murale
Mode de fonctionnement :	Mélangeur
Poids net (kg) :	0.96
Matériau :	Laiton chromé
Hauteur (mm) :	53
Largeur (mm) :	80
Profondeur (mm) :	120
Forme :	Rond

Ideal Standard France - Showroom Paris
165 av. du Bois de la Pie, 95940 Roissy CDG Cedex, France - Tél : 01 49 38 28 00
E-mail : sav.idealstandard@idealstandard.com (demandes techniques) /
fr-fax-offre-de-prix@idealstandard.com (demandes commerciales) - Site internet : www.idealstandard.fr