Urinoir

Hygeniq

PORCHER

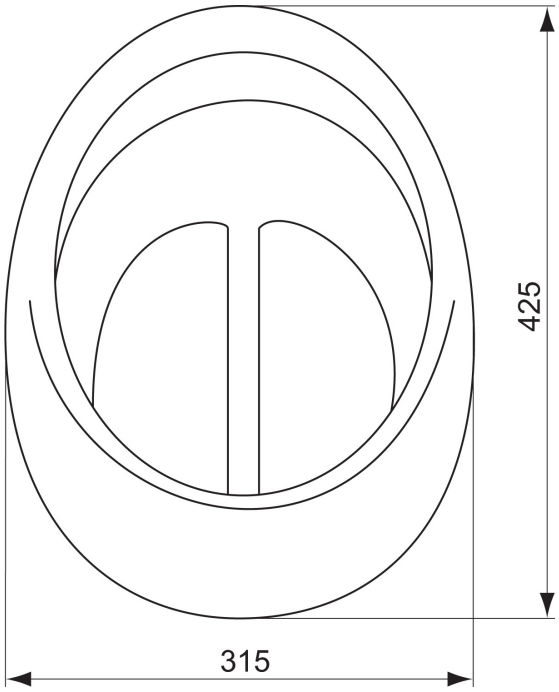

Réf. : **S612401**

Ensemble urinoir

Hygeniq, ensemble urinoir, Blanc. En porcelaine vitrifiée.
Hygiénique, forme intérieure spéciale anti-éclaboussure.
Hauteur 425 mm. Poids : 10,5 kg

Couleur : 01 - Blanc

Caractéristiques : .

Plus de détails sur le produit :

Type :	Pack Urinoir
Montage :	Mural
Poids net (kg) :	10,38
Matériau :	Porcelaine vitrifiée
Hauteur (mm) :	425
Largeur (mm) :	315
Profondeur (mm) :	275
Inclus dans le pack :	Urinoir+Kit de fixation+Robinet-terie+Bonde+Siphon
Forme :	Courbe
Type de chasse :	Chasse directe

Technologie :

Ideal Standard France - Paris Design Center
39, rue Saint-Sabin – 75011 Paris, France – Tél. + 33 1 49 38 81 34 – Email : ShowroomParis@idealstandard.com